АС3 СПбЛ3 MR1021

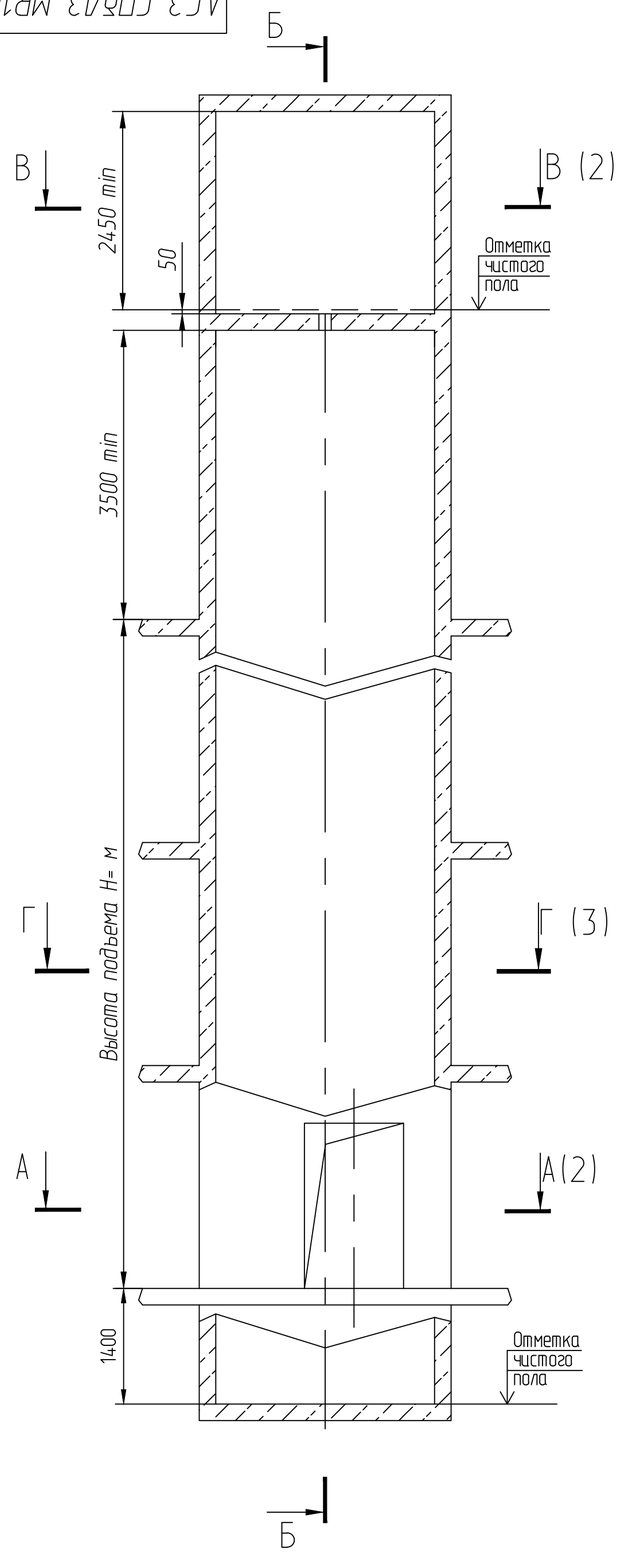

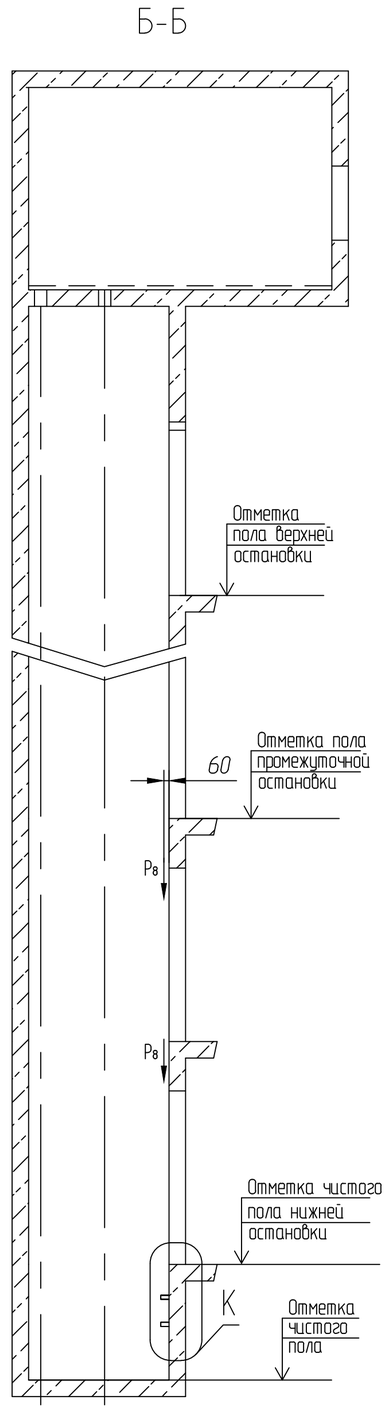

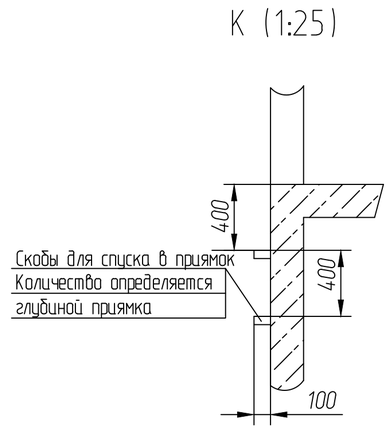

Таблица 1 – Нагрузки на строительную часть от лифтовой установки

Обозноч. нагрузки	Величина нагрузки. Н	Схема действия сил	Примечания
P_1^1	10000	На опоры привода см. В-В (2)	Постоянные нагрузки
P_1^2	8000		
P_1^3	6500		
P_1^4	6000.		
P_1^1	30000*		Кратковременные нагрузки при посадке кабины на ловители
P_1^2	24000*		
P_1^3	19500*		
P_1^4	18000*		
P_2	4300	На детали крепления направляющих кабины	
P_3	1000		
P_4	2000		Постоянные нагрузки
P_5	28000	На пяту направляющих на площадь 120х200 мм	Нагрузки, действующие разновременно и аварийно
P_6	67900	На буфер кабины на площадь 200х200 мм	
P_7	27800	На буфер противовеса на площадь 200х200 мм	
P_8	850	На детали крепления дверей шахты	Постоянные нагрузки
P_9	ГОСТ24258-88	см.лист 3	Нагрузки при монтаже
P_{10}	Расчетная временная нагрузка на перекрытие под машинным помещением и крышку люка - 500 кг/м²		

1. Общие указания см. АС3 СПбЛ3 Общие положения на проектирование строительной части лифтов.
2. На чертеже (лист3) дана развертка этажа с высотой не боле 3000мм. При высоте этажа. более 3000мм предусмотреть дополнительные закладные детали для крепления направляющих с шагом "L" не более 3000мм,при этом первый шаг закладных деталей каждого этажа должен быть не менее 1500мм. При установке лифта в районах с сейсмичностью 7...9 баллов шаг закладных должен быть не более 1500мм
3. При высоте этажа 3600 мм и более предусмотреть дополнительные отверстия под настилы с учетом того, чтобы расстояние между отверстиями по высоте было бы не менее 1800 мм и не более 3000 мм. При попадании отверстий в зону установки закладных деталей допускается перенос отверстий в вертикальном направлении.
4. На верхнем этаже предусмотреть дополнительные закладные детали для крепления направляющих на расстоянии 3000 мм от отметки пола верхней остановки до низа закладных деталей. Разбивку отверстий верхнего этажа выполнять согласно пункту 3.
5. На середине высоты подъма предусмотреть закладную деталь для установки крепления подвесникового кабеля.
6. Допускается крепить лифтовое оборудование к стенам шахты анкерными болтами. Анкерные болты в комплект поставки не входят. Диаметр, тип, количество и способ установки анкеров определяются проектноной организацией, исходя из условий обеспечения выполнения требований по нагрузкам.
7. Данное строительное задание предусматривает установку лифтов с расположением проема справа. Для лифтов с расположением проема слева - строительное задание полностью зеркально.

					АС3 СПбЛ3 MR 1021			
Изм.	Лист	N° докум.	Подп.	Дата.	Лифт пассажирский Q = 1000кг,V= 1.0 м/с Кабина 2100Х1100х2100 мм Дверь 1200х2000 мм	Лит.	Масса	Масштаб 1:50
Разраб.						Лист 1	Листов 3	
Пров.								
Т. контр.								
Э. метр.					Противовес сзади	ООО "СПбЛ3"		
Н. контр.								
Утв.								

Перв. примен. | Справ. N° АС-1.0-0621К-03 | Подп. и дата | Инв. N° дубл. | Взам. инв. N° | Подп. и дата | Инв. N° подл.

Копировал | Формат А2

АС3 СПбЛ3 М R1021

Проем-справа - изображено.
Проем-слева - зеркальное отражение.

А-А (1:20) (1)

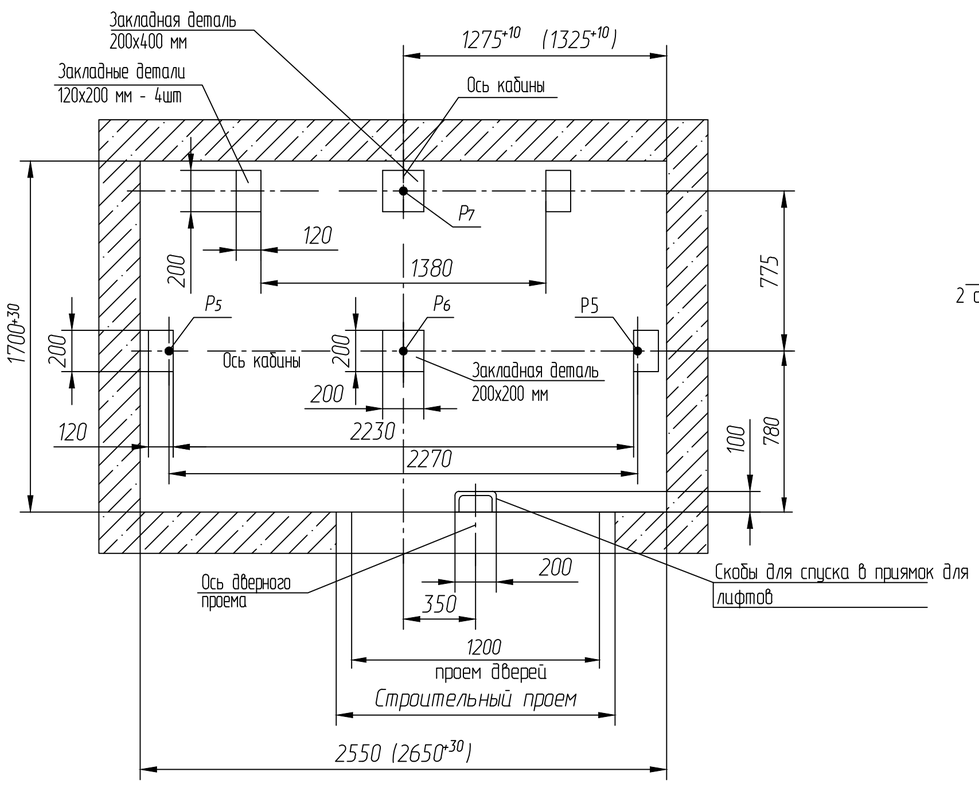

Разводка-справа - изображено.
Разводка-слева - зеркальное отражение.

В-В (1:20) (1)

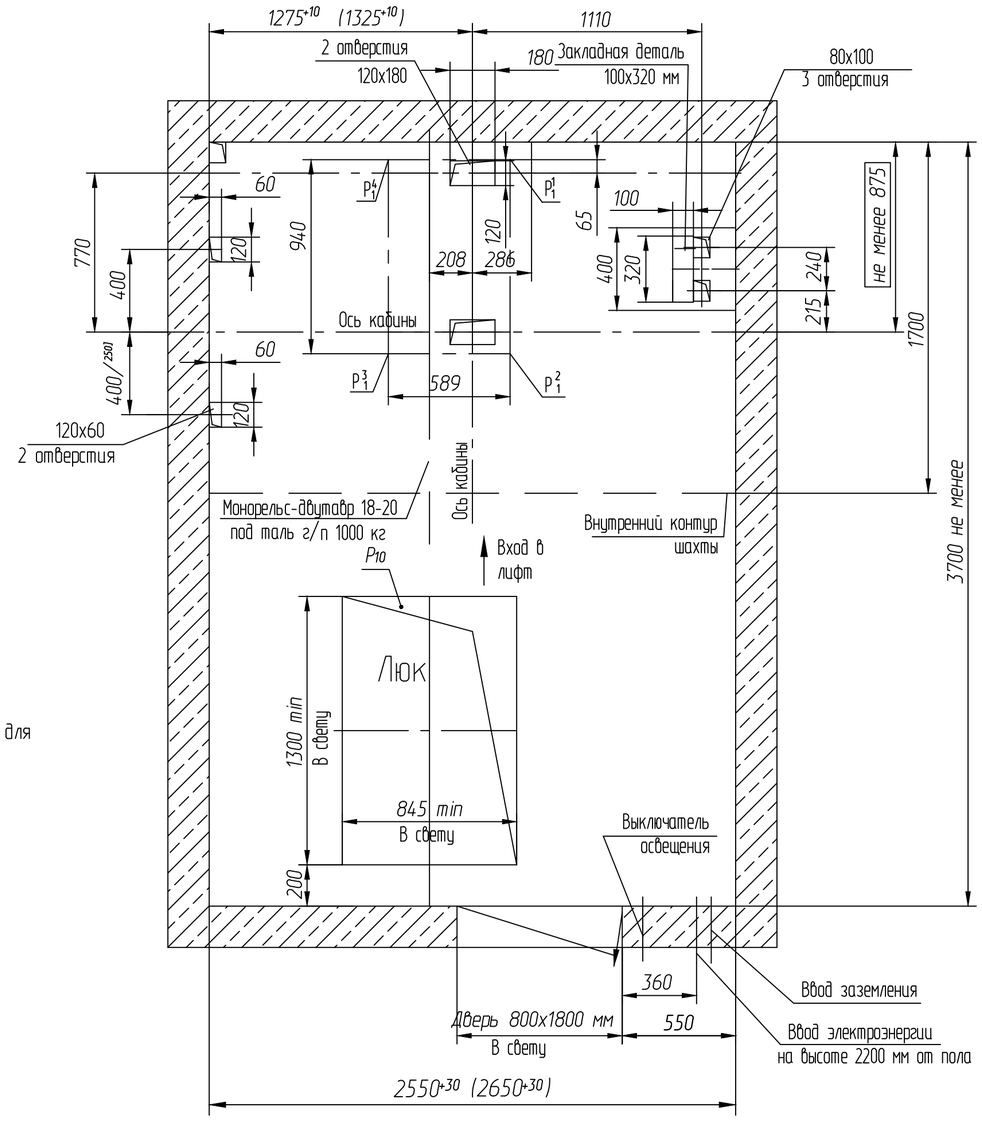

Перв. примен.	Справ. N° АС-1.0-0621К-03	Подп. и дата	Инв.N дубл.	Взам. инв. N°	Подп. и дата	Инв.Nподл.

Изм	Лист	N°докум.	Подп.	Дата	АС3 СПбЛ3 MR 1021	Лист 2

Копировал Формат А2

Развертка типового этажа шахты при поставке лифта разводка-справа, проем справа

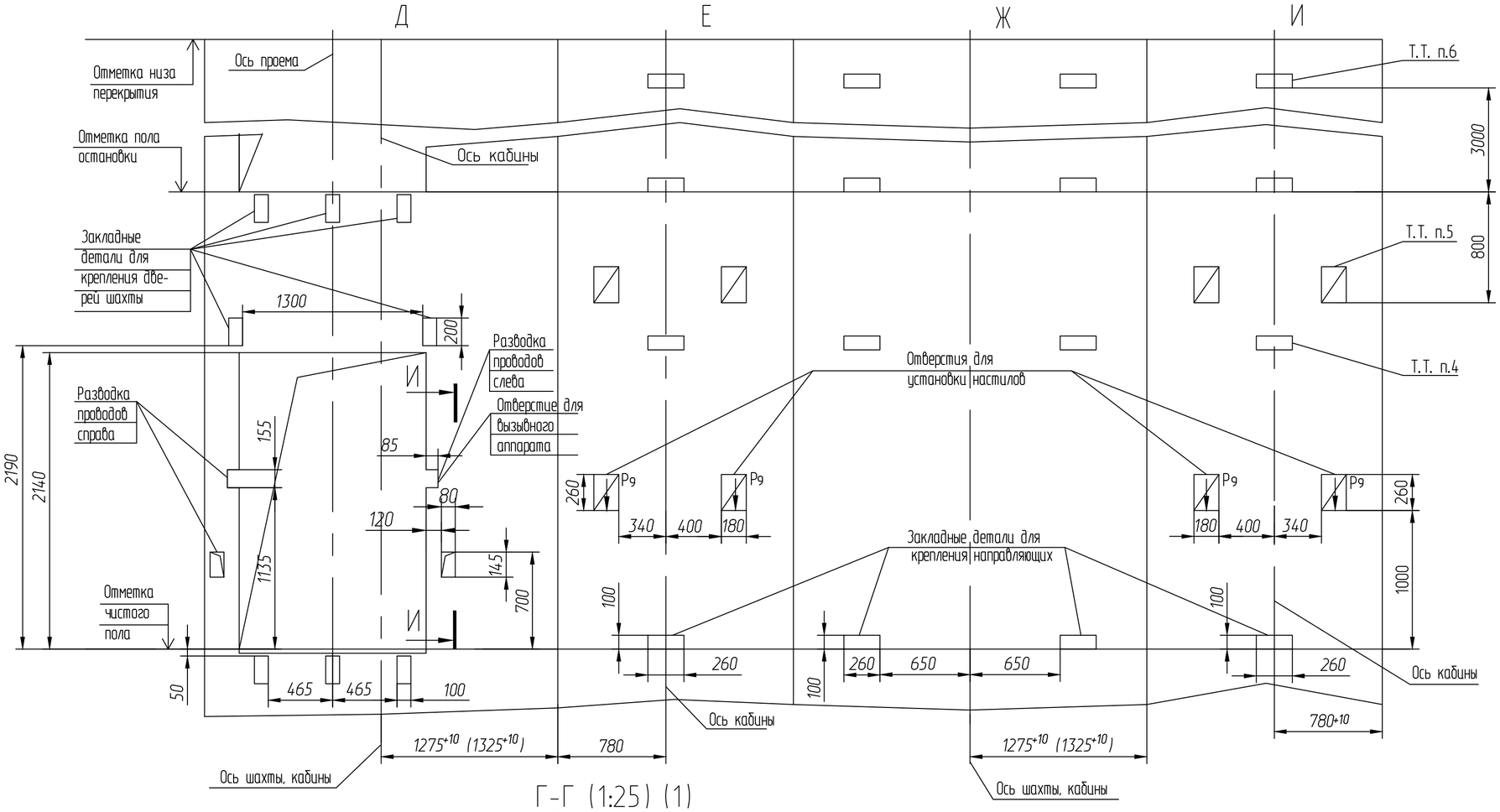

Г-Г (1:25) (1)
План шахты

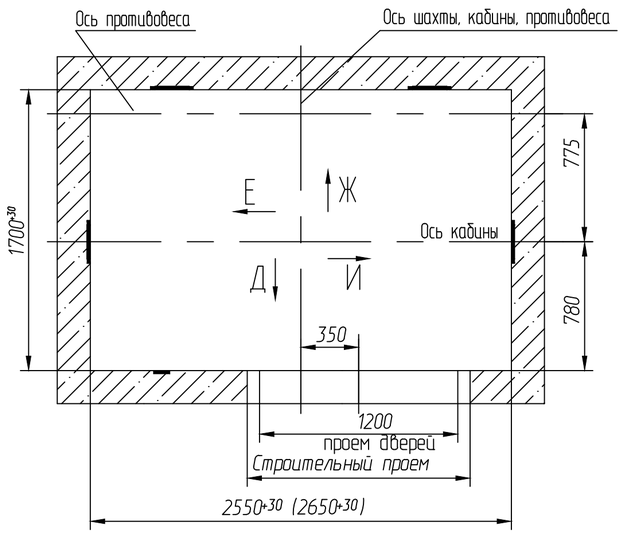

И-И(1:5)

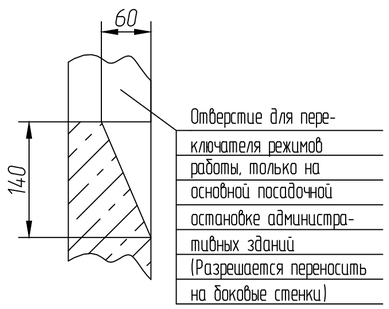

Перв. примен.	Справ. N° АС-1.0-0621К-03	Подп. и дата	Инв.N дубл.	Взам. инв. N°	Подп. и дата	Инв.Nподл.

Изм	Лист	N°докум.	Подп.	Дата	АС3 СПбЛ3 MR 1021	Лист 3

Копировал Формат А2